"PS", "PlayStation", "PS5" and "PS4" are registered trademarks or trademarks of Sony Interactive Entertainment Inc. All other trademarks are the property of their respective owners. Manufactured and distributed under license from Sony Interactive Entertainment Inc. or its affiliates.

Licensed for sale in Europe, Africa, Middle East, India and Oceania, and for exclusive use with PlayStation®5 consoles, PlayStation®4 consoles and PCs.
*PC compatibility not tested nor endorsed by Sony Interactive Entertainment.

Con licencia para su venta en Europa, África, Oriente Medio, la India y Oceanía, y para uso exclusivo con consolas PlayStation®5, consolas PlayStation®4 y ordenadores personales.
*La compatibilidad con PC no ha sido probada ni avalada por Sony Interactive Entertainment.

Sous licence en vente en Europe, Afrique, Moyen-Orient, la l'Inde et l'Océanie et pour une utilisation exclusivement Consoles playstation®5 et Consoles playstation®4 et aux ordinateurs personnels.
*La compatibilité avec les ordinateurs personnels n'a pas été testée ni approuvée par Sony Interactive Entertainment.

and are registered trademarks of Shenzhen Qanba Technology Development Co., Ltd and are used under license.

The European Union (EU) Waste Electrical and Electronic Equipment Directive (EU WEEE Directive) requires producers of electrical and electronic equipment to finance the take back and recycling of their products placed on the EU market after August 13, 2005.

Qanba products in scope of the EU WEEE Directive are labelled with a crossed-out "wheelie-bin" symbol as required by this directive. The symbol indicates that the product was placed on the market after August 13, 2005 and that end users should segregate the product from other waste at end-of- life.

Official Licensed Product

Q7Pro Sony通用十语版说明书
展开: 210 x 142mm
成品尺寸:105 x 142mm
单色正反印刷

QANBA

OBSIDIAN 2 Pro

ARCADE JOYSTICK

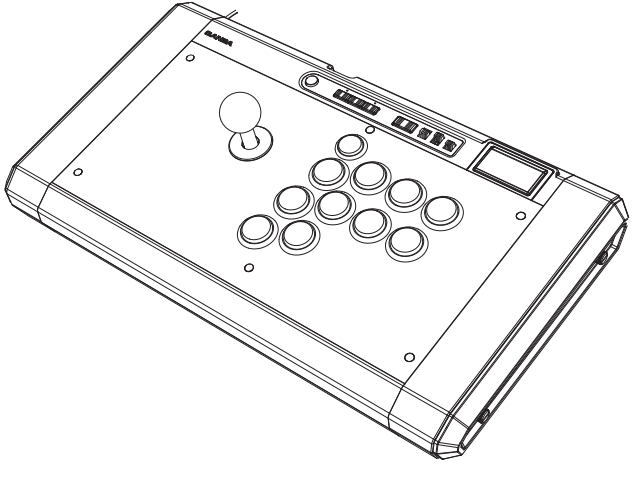

Instruction Manual

Model: Q7 Pro

Available in two colors: White and Black

Features

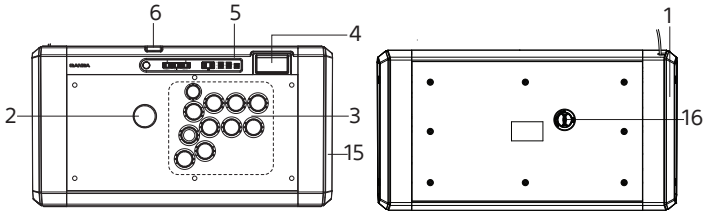

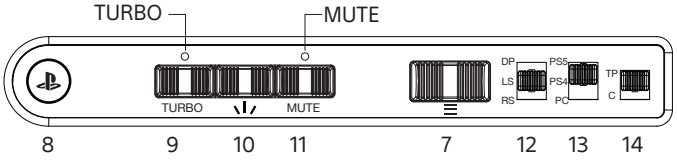

1. USB cord and compartment
2. Sanwa lever
3. Sanwa Buttons
4. Touch pad
   / Touch pad button
5. Mini buttons
6. 3.5mm headphone jack
7. OPTIONS button
8. PS button
9. TURBO button
10. CREATE button (SHARE button for PS4® consoles)
11. MUTE button
12. MODE switch
13. COMPATIBILITY switch
14. TP/C switch
15. Ball tops compartment
16. Qanba Lever Access Hole

Operating Instructions

1. Turn on your PlayStation® console.
2. Use the COMPATIBILITY switch (13) to select the appropriate PS5® setting or PS4® setting.
3. Plug your joystick into your console.
4. Press the PS button (8) to initialize the joystick.
5. Press and hold the PS button (8) if you would like to change the player assignment.

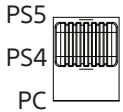

* PC compatibility not tested nor endorsed by Sony Interactive Entertainment.

MODE Switch

- The Sanwa lever (2) can be toggled between three unique control modes:
  - Directional Pad (DP)
  - Left Analog Stick (LS)
  - Right Analog Stick (RS)
- Slide the MODE switch (12) to toggle between the three unique control modes.

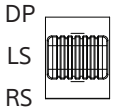

Touchpad Click Mode

TP/C switch (14) set to “TP”.
- Touchpad click is enabled.
- “C” button is disabled.



TP/C switch (14) set to “C”.
- Touchpad click is disabled.
- “C” button is enabled.



MUTE Button

- When the 3.5mm headphone jack (6) is not used, the MUTE button (11) has no function.
- When headphones are connected to the 3.5mm headphone jack (6), the headphone's microphone can be toggled between two unique control modes:
  - Microphone active (default setting) - MUTE button LED off
  - Microphone off - MUTE button LED on
- Press the MUTE button (11) to cycle between the two unique control modes.



TURBO Button

- Each of the eleven Sanwa buttons (3) can be toggled between three unique turbo modes:
  - Turbo Off (default) – LED off
  - Push for Turbo – LED flashing red when button pressed
  - Auto Turbo – LED always flashing
- Press the TURBO button (9) and the unique Sanwa button (3) at the same time then release to cycle between the three unique turbo modes.



Qanba Lever Access Hole

- Provides access to the Qanba lever screw connected to the ball top.
- Turn the Qanba lever access hole (16) cover counterclockwise and remove to gain access.
- Replace the Qanba lever access hole (16) cover and turn clockwise to close the access hole.

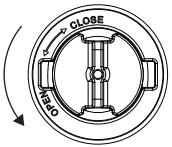

Specifications

Product Name	Qanba Obsidian 2 Pro Arcade Joystick
Model	Q7 Pro
Buttons	11x Sanwa Buttons
Joystick	Sanwa Lever
Dimensions	486mm x 260mm x 116mm / 19.1in x 10.2in x 4.6in
Weight	3.34 kg / 7.36 lb
Wired USB Cable Length	2.7m / 9ft

Compliance Information

This product complies with the following compliance and safety testing:

- USB:2.0 compliant.
- FCC:This device complies with part 15 of the FCC Rules.Operation is subject to the following two conditions:(1)This device may not cause harmful interference,and (2)this device must accept any interference received,including interference that may cause undesired operation.

Warnings and Safety

- Carefully read the instruction manual.
- Do not clean joystick with alcohol or fluids. Use a dry cloth.
- Do not disassemble joystick.
- Unplug the joystick and wrap the USB cord when not in use to prevent tripping hazards.
- Keep joystick in a cool dry place away from liquids, smoke, and chemicals.
- Do not keep joystick in hot climates such as the trunk of your car in summer heat for prolonged periods of time.
- Do not stack other items on top of joystick.
- Retain the instruction manual for future reference.
- Commercial use of this product is prohibited.
- Joystick design and specifications are subject to change without notice.
- Product is not suitable for children under 12 years of age.
- Qanba USA, LLC will repair or replace product at its discretion 12 months from purchase date.

Customer support

- Telephone: 852-3588 8733
- Email: asia@qanba.com

EU Warranty

- Qanba USA, LLC provides a 24 month warranty for its products against manufacturing defects from the date of purchase.
- If for any reason you are not satisfied with your purchase, please contact us via email at EUROPE@QANBA.COM with your order details, your contact information, and a brief description of your issue.

Manufactured by: Qanba USA, LLC
275 S Rancho Ave
Colton, CA 92324
United States
www.qanba.com
Email: europe@qanba.com
Importer: 1UP
201 rue des Blaches
38530 LA BUISSIERE
FRANCE

UK Warranty

- Qanba USA, LLC provides a 24 month warranty for its products against manufacturing defects from the date of purchase.
- If for any reason you are not satisfied with your purchase, please contact us via email at OVERDRIVEARC@GMAIL.COM with your order details, your contact information, and a brief description of your issue.

Manufactured by: Qanba USA, LLC
275 S Rancho Ave
Colton, CA 92324
United States
overdrivearcade.com
Email: overdrivearc@gmail.com
Importer: Overdrive Arcade LTD
71-75 Shelton St, London
WC2H 9JQ

機能説明

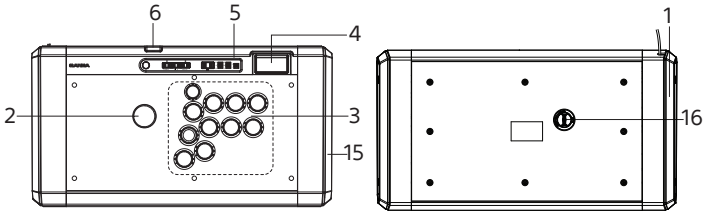

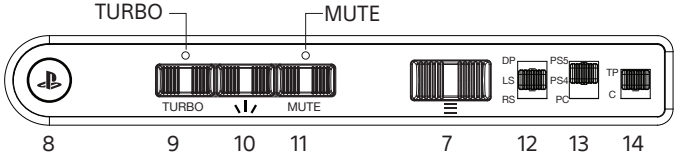

1. 三和電子スティック
2. USB ケーブル (Type-A) と収納スペース
3. 三和電子 ボタン
4. タッチパッド / タッチパッドボタン
5. コントロールパネル
6. 3.5mm ヘッドフォンジャック
7. PS ボタン
8. TURBO ボタン
9. クリエイトボタン (PlayStation®4 では SHARE ボタン)
10. MUTE ボタン
11. オプションボタン（PlayStation®4 では OPTIONS ボタン）
12. MODE スイッチ
13. COMPATIBILITY スイッチ
14. TP/C スイッチ
15. ボールトップコンパートメント（レバーボールなど収納できるスペース）
16. Qanba スティックアクセスホール

操作説明

1. COMPATIBILITY スイッチ（13）を、接続先機器 (PlayStation®5、PlayStation®4、PC）に対応するモ ードに切り替えます。
2. OBSIDIAN 2 PRO を PlayStation® に接続します。
3. PlayStation® 本体の電源を入れます。
4. PS ボタン (7) を押し、本体にコントローラーを認識させます。
5. アバター アイコンを選択して、コントローラーの割り当て番号を決定します。

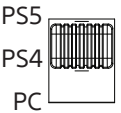

* PC 互換性はソニー・インタラクティブエンタテインメントによってテストまたは承認されていません。

MODE スイッチ

- 三和電子スティック (1) は、三つの入力モードに切り替えることができます。
  - 方向キー (DP)
  - 左アナログスティック (LS)
  - 右アナログスティック (RS)
- MODE スイッチ（12）をスライドして、三つの固有制御モードを切り替えることができます。

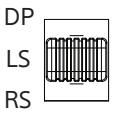

タッチパッドクリックモード

TP/C スイッチ (14) を「TP」に設定した場合
- タッチパッド/タッチパッドボタン（4）のクリック機能が有効になります。
- C ボタンは無効になります。



TP/C スイッチ (14) を「C」に設定した場合
- タッチパッド/タッチパッドボタン（4）のクリック機能は無効になります。
- C ボタンが有効になります。



MUTE ボタン

- 3.5mm ヘッドフォンジャック（6）を使用しない場合、MUTE ボタン（10）は機能しません。
- ヘッドセットが 3.5mm ヘッドホンジャック（6）に接続されている場合、ヘッドセットのマイクは二つの固有制御モードを切り替えることができます。
  - マイクがアクティブ（デフォルト設定）- MUTEボタンの LED がオフ
  - マイクオフ- MUTEボタンの LED がオン
- MUTE ボタン（10）を押して、二つの固有制御モードを切り替えます。



TURBO ボタン

- 11 個の三和電子ボタン (3) に ターボモード（連射）をアサインすることができます。

  - ターボモード
    TURBO ボタン (8) を押しながらターボモードを割り当てたい三和電子ボタン (3) を押します。アサインされると LED が赤く点灯します。
    このモードをアサインしたボタンを押している間だけ連射されます。
  - オートターボ
    TURBO ボタン (8) を押しながらターボモードをアサインした三和電子ボタン (3) を再度押します。
    アサインされると LED 常時点灯します。
    このモードをアサインしたボタンを押すと常時連射状態となります。
  - ターボオフ
    TURBO ボタン (8) を押しながらオートターボをアサインした三和電子ボタン (3) を再度押します。
    LED がオフになりアサインは解除されます。



※本製品の USB ケーブルを抜いたり、接続されている PlayStation の電源を切ったり入れたりにすると、すべてのターボモードがリセットされます。

Qanba スティックアクセスホール

- ボールトップに接続されている 三和電子スティック (1) へのアクセスを提供します。
- Qanba スティックアクセスホール (16) カバーを反時計回りに回し、取り外してアクセスできます。
- Qanba スティックアクセスホール (16) カバーを戻し、時計回りに回してアクセスホールを閉じます。

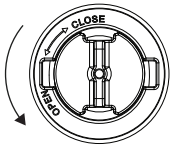

製品仕様

製品名	Qanba Obsidian 2 Pro アーケードジョイスティック
型番	Q7 Pro
ボタン	三和電子ボタン x 11
レバー	三和電子レバー
寸法	486mm x 260mm x 116mm / 19.1in x 10.2in x 4.6in
重量	3.34 kg / 7.36 lb
USB ケーブル長	2.7m / 9ft

コンプライアンス情報

この製品は規定に沿った安全性のテストが記録されています。

- USB: 2.0 準拠。
- FCC: この製品は 15 のFCCルールに準拠しており、また、製品は、次の二つの条件を満たすものです本機は、有害なノイズを発生させない。本機は、望ましくない動作を引き起こす可能性のあるノイズも含め、受信したいかなるノイズにも耐えうるものでなければならない。

安全に使用していただくために

本製品を PlayStation®4、PlayStation®5 または PC（以下、ゲーム機）本体に接続してご使用になる前に、ゲーム機本体の取扱説明書の安全や健康等に関連項目を必ずご確認ください。製品本体のセットアップの仕方や使い方、お手入れの仕方が正しくない場合、大けがや死亡など、人身事故の原因となる可能性があります。
また、製品本体やゲーム機本体が故障する原因となる可能性があります。

⚠ 警告

本製品について異常を感じた場合には、 USB プラグをゲーム機本体から抜いてください。
次のような場合はすぐに USB プラグをゲーム機本体から抜き、窓口までご連絡ください。

- 本製品から煙や異臭が出ている場合。
- 本製品の上に液体をこぼした場合。
- USB プラグや、 USB ケーブルが損傷している場合。

注意

感電や火災により、死亡やけがの原因となる可能性がありますので、次の指示に従ってください。

- 雷が鳴り出したら、本製品に触れないでください。感電の原因となります。
- 濡れた手で本製品に触れないでください。感電や故障の原因となります。
- 本製品の使用後は、必ずゲーム機本体から本製品の USB プラグを抜いて、本製品への通電を切ってください。
- 直射日光に当たる場所や、熱器具の近くなど高温になるところに置かない でください火災や故障の原因となります。
- 防水仕様ではありません。水が掛かるところや雨や湿気にさらしたりしないでくだ 火災や故障の原因となります。
- 水や洗剤などを含んだ布で拭かないでください。感電や火災、故障の原因となります。

- 分解や改造、自分での修理は絶対にしないでください。
  感電や火災、故障の原因となり、また、製品保証対象外となります。
- ケーブルを引っ張らないでください。感電や火災、故障の原因となります。

安全、使用上の注意

- 床に置かないでください。踏みつけないようにご注意ください。
- 小さなパーツやコネクター、ケーブルなどを口に入れないでください。
  また、小さなお子様が近づかないようにご注意ください。
- ケーブルを身体に巻き付けたり、人が通る場所に這わさないでください。
- プラグやコネクター部に指や金属で触ったりしないでください。
- シンナーやベンジンなどの揮発油、アルコールなどでは拭かないでください。
  本製品は乾いた布で軽く拭いてください。
- 本製品は所定の用途以外には使用しないでください。
- 本製品には、プラスチック、金属部品が含まれています。廃棄する場合は、各自治体の指示に従ってください。
- 発作について: 以前に発作を起こしたことがない場合でも、テレビ、テレビゲームで映し出される光の点滅によって発作や失神が引き起こされる場合があります。発作、意識喪失、またはその他のてんかんに関連する症状を経験した事がある方は、テレビゲームを する前に医師に相談する必要があります。保護者の方はお子様がテレビゲームをする時間を把握し、定期的に観察する必要があります。
  お客様自身、またはお子様に次の症状がある場合ゲームの使用を止め、医師に相談してください。けいれん、意識喪失、不随意運動、眼または筋肉のけい縮、テレビゲームをする際には次の項目に従ってください。
- 画面からできるだけ遠く離れてください。
- 疲れているときや休息が必要なときはゲームをしないでください。
- 明るい部屋でゲームをしてください。
- 1時間ごとに休憩をとってください。
- 手、手首、腕、指先などに痛みやひりひり感、疲れを感じる場合は、ゲームを中止してください。痛みやひりひり感が続く場合は、医師に相談してください。

保証規定

保証期間内に、取扱説明書に基づいた正常な使用状況下で、万一発生した故障については、無償で修理・交換をさせて頂きます。
但し、この保証の権利は、ご購入頂いたお客様本人に限られ、他の第三者への譲渡は認められません。

1. 本保証は、日本国内のみ有効です。
2. 保証期間は、使用開始時期・使用期間に関わらず、販売店の購入証明書（領収 書、レシート）が発行された購入日から90日間です。
3. 修理・交換後も保証期間に変更はありません。
4. この保証の範囲は、本製品または後継機など同等品との交換、修 理を最大の限度とします。本製品の使用上で生じた直接または間接の損害については、弊社は一切その責任を負いかねます。
5. 次の場合は保証期間内でも保証は無効です。

(1) 保証書と領収書等のご提示・添付が無い場合。
(2) 保証書または領収書等に購入年月日・購入店名の記入、捺印またはそれに代わるものが無い場合、あるいは字句を書き換えられた場合。
(3) 使用上の誤り、または当社以外での改造、修理による故障や損傷。
(4) 火災またはその他の天災による故障や損傷。
(5) 落下などの衝撃や水没などによる故障や損傷。
(6) 本製品を分解した場合。および、ケーブルを取り外し、ボタンやレバーを交換した場合を含む。
(7) 購入後の輸送、管理・保管上の不備により生じた故障や損傷。
(8) 一般家庭以外（業務等）で使用したことによる故障や損傷。

国内サポート窓口
アタッサ カスタマーセンター
Eメール：support@attasa.com
電話番号：03-6310-6288
(営業時間: 月～金、午前10～12時、午後1～5時、ただし土日祝日及び会社休業日を除く)

重要なお知らせ

添付のマニュアルを良く読んでから、ご使用願います。
下記の保証書とマニュアルは、大切に保管してください。
本製品は、一般家庭以外（業務等）ではお使いになれません。
パッケージに使用されている画像と本製品は多少異なる場合があります。

本製品の外観および仕様は、予告なく変更することがあります。
ご注意：本製品は、12歳以上のお客様向けの商品です。
製品保証について：保証期間はお買上げ日から90日間です。
保証規定に基づき、修理または交換修理にて対応するものとします。

登録商標関連情報

“”、“ PlayStation”、“PS5”、“PS4” および “PlayStation Shapes Logo (gradated)” は、株式会社ソニー・インタラクティブエンタテインメントの登録商標または商標です。その他のすべての商標に関する権利は、それぞれの権利所有者に帰属します。株式会社ソニー・インタラクティブエンタテインメントからのライセンスに基づいて製造および販売されています。

および はShenzhen Qanba Technology Development Co.、Ltdの登録商標であり、ライセンスに基づいて使用されています。

Qanba USA, LLC
275 S Rancho Ave
Colton, CA 92324
United States
www.qanbausa.com

特性

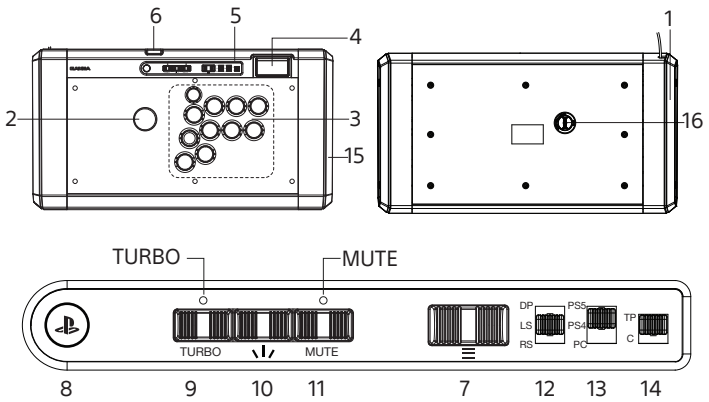

1. USB 线缆和收纳室
2. 三和摇杆
3. 三和按键
4. 触摸板 / 触摸板按键
5. Mini 按钮
6. 3.5mm 耳机接口
7. 选项按钮
8. PS 按钮
9. TURBO 按钮
10. CREATE 按键（SHARE 按键用于 PlayStation®4 主机）
11. 静音按钮
12. 模式开关
13. 兼容性开关
14. TP/C 开关
15. 摇杆球收纳室
16. 拳霸摇杆检修孔

操作说明

- 打开 PlayStation® 游戏机。
- 使用兼容性开关（13）选择适当的 “PS5 设置” 或 “PS4 设置”。
- 将你的操纵杆插入主机。
- 按下 PS 按钮 (8) 初始化摇杆。
- 如果你想改变玩家的分配号码，长按 PS 按钮 (8)。

*电脑兼容性未经索尼互动娱乐公司测试或认可。

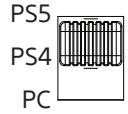

模式开关

- 三和摇杆（2）可以在三个之间切换独特的控制模式：
  - 方向键（DP）
  - 左摇杆（LS）
  - 右摇杆（RS）
- 按下拨动 MODE 开关 (12) 在三者之间切换独特的控制模式。



触控板点击模式

将 TP/C 开关 (14) 拨至 “TP” 档位：
- 启用触摸板点击功能
- 禁用 C 按键

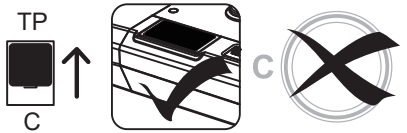

将 TP/C 开关 (14) 拨至 “C” 档位：
- 禁用触摸板点击功能
- 启用 C 按键



静音按钮

- 不使用 3.5mm 耳机接口(6)时，静音按钮(11)不起作用。
- 当耳机连接到 3.5mm 耳机接口(6)，耳机的麦克风可以在两种独特的控制模式之间切换：
  - 麦克风打开(默认设置) - 静音按钮 LED 熄灭
  - 麦克风关闭 - 静音按钮 LED 亮起
- 按下静音按钮(11)在两者之间循环独特的控制模式。



TURBO 按钮

- 11个三和按键(3)中的每一个都可以在三种独特的连发模式之间切换：
  - Turbo(连发)关闭(默认) - LED (关闭)
  - 按下 Turbo(连发) - 当按下按键时，LED 红灯闪烁
  - 自动 Turbo(连发) - LED 一直闪烁
- 同时按下 TURBO 按钮(9)和一个或多个三和按键(9)然后松开循环在三种独特的连发模式之间。



拳霸摇杆检修孔

- 提供连接到球顶的 Qanba 杠杆螺钉。
- 逆时针旋转 Qanba 摇杆进入孔(16)盖，取下即可进入。
- 更换 Qanba 摇杆检修孔(16)盖，顺时针旋转关闭检修孔。

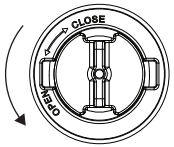

规格

产品名称	拳霸黑曜石 2 Pro 街机摇杆
型号	Q7 Pro
按键	11 x 三和按键
摇杆	三和摇杆
尺寸	486mm x 260mm x 116mm / 19.1in x 10.2in x 4.6in
重量	3.34 千克 / 7.36 磅
USB 有线电缆长度	2.7米 / 9英尺

合规性信息

本产品符合以下法规信息和安全检测：

- USB：2.0 兼容
- FCC：本设备符合 FCC 规则的第 15 部分规定。操作时应遵循以下两个条件：(1)本设备不会造成有害干扰，(2)本设备须接受任何接收的干扰，包括：可能导致意外操作的干扰。

警告、安全和保修

- 仔细阅读本使用说明书。
- 切勿用酒精或液体清洁摇杆，使用干布即可。
- 切勿拆卸摇杆。
- 不用时，应拔下摇杆并盘绕起 USB 线缆，以防造成绊倒危险。
- 将摇杆置于阴凉干燥处，远离液体、烟雾和化学品。
- 切勿将摇杆置于炎热气候条件下，例如在炎热夏天，长时间放置在汽车后备箱中。
- 切勿在摇杆顶部堆叠其他物品。
- 保存好使用说明书，以供今后查阅。
- 禁止将本产品用以商业用途。
- 摇杆设计和规格如有变更，恕不另行通知。
- 产品不适宜 12 岁以下儿童使用。

客户服务

- 电话：+86 755 29171459
- 邮箱：info@qanba.com

产品中有害物质的名称及含量

	部件名称	外壳	PCBA	线缆	附件
有害物质	镉(Cd)	○	○	○	○
	铅(Pb)	○	○	○	×
	汞(Hg)	○	○	○	○
	六价铬(Cr6+))	○	○	○	○
	多溴联苯(PBBs)	○	○	○	○
	多溴二苯醚(PBDEs)	○	○	○	○
	邻苯二甲酸丁基苄酯(BBP)	○	○	○	○
	邻苯二甲酸二正丁酯(DBP)	○	○	○	○
	邻苯二甲酸二(2-乙基已基)酯(DEHP)	○	○	○	○
	邻苯二甲酸二异丁酯(DIBP)	○	○	○	○

本表格依据 RoHs 的规定编制。
○: 表示该有害物质在该部件所有均质材料中的含量均在 RoHS 规定的限量要求以下通过。
×: 表示该有害物质至少在该部件的某-均质材料中的含量超出 RoHS 规定的限量要求以下不通过。

RoHS

特性

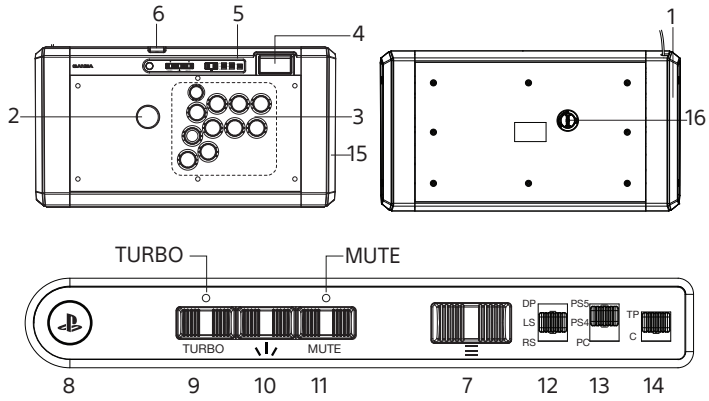

1. USB 線纜和收納室
2. 三和搖桿
3. 三和按鍵
4. 觸控板 / 觸控板按鍵
5. Mini 按鍵
6. 3.5mm 耳機插孔
7. 選項按鍵
8. PS 按鍵
9. TURBO 按鍵
10. CREATE 按鍵（分享按鍵用於 PlayStation®4 控制台）
11. MUTE 按鍵
12. MODE 開關
13. PlayStation®5 / PlayStation®4 / PC 選擇開關
14. TP/C 開關
15. 搖桿球收納室
16. 拳霸搖桿檢修孔

操作說明

- 打開 PlayStation® 遊戲機。
- 使用撥動選擇開關 (13) 選擇合適的 PlayStation ® 5 或 PlayStation ® 4 設置。
- 將你的操縱桿插入控制檯。
- 按下 PS 按鈕 (8) 初始化操縱桿。
- 如果你想改變玩家的分配號碼，請按住 PS 按鍵 (8)。

*電腦相容性未經索尼互動娛樂公司測試或認可。

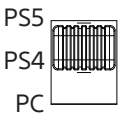

模式開關

- 三和搖桿 (2) 能在三種獨特的搖桿控制模式之間切換：
  - 方向鍵 (DP)
  - 左搖桿 (LS)
  - 右搖桿 (RS)
- 按下撥動 MODE 開關 (12) 在三者之間切換獨特的控制模式。

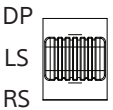

觸控板點擊模式

將 TP/C 開關 (14) 撥至 “TP” 檔位：

- 啟用觸控板點擊功能
- 停用 C 按鍵

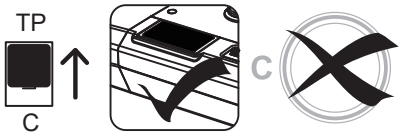

將 TP/C 開關 (14) 撥至 “C” 檔位：

- 停用觸控板點擊功能
- 啟用 C 按鍵



MUTE 按鍵

- 不使用 3.5mm 耳機插孔 (6) 時，MUTE 按鍵 (11) 不起作用。
- 當耳機連接到 3.5mm 耳機插孔 (6)，耳機的麦克风可以在兩種獨特的控制模式之間切換：
  - 麥克風主動 (默認設置) - MUTE 按鍵 LED 熄滅
  - 麥克風主動 - MUTE 按鍵 LED 亮起
- 按下 MUTE 按鍵 (11) 在兩者之間循環獨特的控制模式。



TURBO 按鍵

- 11個三和按鍵 (3) 均能在三種連發模式下切換：
  - Turbo (連發) 關閉 (默認) - LED 關閉
  - 按下 Turbo (連發) - 當按下按鍵時，LED 紅燈閃爍
  - 自動 Turbo (連發) - LED 一直閃爍
- 同時按下 TURBO 按鍵 (9) 和一個或多個三和按鍵 (3) 然後釋放可以在三種獨特的 TURBO 模式下循環。



拳霸搖桿檢修孔

- 提供連接到球頂的 Qanba 槓桿螺釘。
- 逆時針旋轉 Qanba 槓桿進入孔 (16) 蓋，取下即可進入。
- 更換 Qanba 槓桿檢修孔 (16) 蓋，順時針旋轉關閉檢修孔。

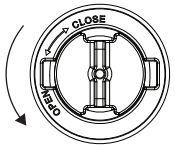

規格

產品名稱	拳霸黑曜石 2 Pro 街機搖桿
型號	Q7 Pro
按鍵	11 x 三和按鍵
搖杆	三和搖桿
尺寸	486mm x 260mm x 116mm / 19.1in x 10.2in x 4.6in
重量	3.34 千克 / 7.36 磅
USB 有線電纜长度	2.7米 / 9英尺

合規性資訊

本產品符合以下法規資訊和安全檢測：

- USB: 2.0 相容
- FCC：本設備符合 FCC 規則的第 15 部分規定。操作時應遵循以下兩個條件：(1) 本設備不會造成有害干擾，(2) 本設備須接受任何接收的干擾，包括：可能導致意外操作的干擾。

警告、安全和保修

- 仔細閱讀本使用說明書。
- 切勿用酒精或液體清潔搖桿。使用乾布即可。
- 切勿拆卸搖桿。
- 不用時，應拔下搖桿並盤繞起 USB 線纜，以防造成絆倒危險。
- 將搖桿置於陰涼乾燥處，遠離液體、煙霧和化學品。
- 切勿將搖桿置於炎熱氣候條件下，例如在炎熱夏天，長時間放置在汽車後備箱中。
- 切勿在搖桿頂部堆疊其他物品。
- 保存好使用說明書，以供今後查閱。
- 禁止將本產品用以商業用途。
- 搖桿設計和規格如有變更，恕不另行通知。
- 產品不適宜 12 歲以下兒童使用。
- 自購買之日起 12 個月內, Qanba USA, LLC 將自行負責維修或更換產品。

客戶服務

- 電話：852-3588 8733
- 郵箱：asia@qanba.com

제품특징

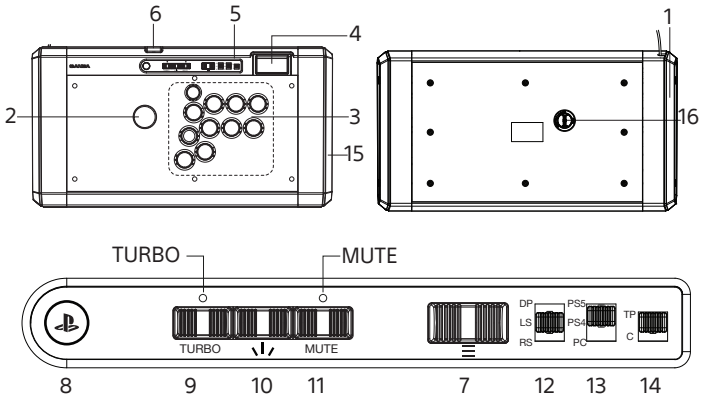

1. USB 케이블 및 수납함
2. Sanwa 레버
3. Sanwa 버튼
4. 터치패드 / 터치패드 버튼
5. Mini 버튼
6. 3.5mm 헤드폰 잭
7. OPTIONS 버튼
8. PS 버튼
9. TURBO 버튼
10. 만들기 버튼
    (PlayStation®4에서는
    SHARE 버튼)
11. MUTE 버튼
12. MODE 버튼
13. PlayStation®5 /
    PlayStation®4 /
    PC 선택 버튼
14. TP/C 버튼
15. 레버볼 수납함
16. Qanba 레버 액세스 홀

조이스틱 연결 방법

- PlayStation® 콘솔을 작동시킵니다.
- 토글 스위치(13)를 사용하여 PlayStation®5 또는 PlayStation®4 기능을 선택합니다.
- PlayStation® 콘솔에 조이스틱을 연결합니다..
- PS 버튼(8)을 누르십시오
- 플레이어 지정번호를 변경하려면 PS 버튼(8)을 길게 누르십시오.

* PC 호환성은 Sony Interactive Entertainment에서 테스트하거나 보증하지 않습니다.

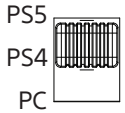

모드 버튼

- Sanwa 레버(2)는 다음 세 가지 고유한 제어 모드로 변경 할 수 있습니다.
  - 방향패드 (DP)
  - 왼쪽 스틱 (LS)
  - 오른쪽 스틱 (RS)
- 다이얼 업 MODE 스위치(12)를 눌러 서로 다른 제어 모드로 전환할 수 있습니다.

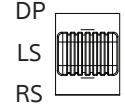

터치패드 클릭 모드

TP/C 스위치(14)를 「TP」로 설정 시

- 터치패드 클릭 기능이 활성화됩니다.
- C 버튼은 비활성화됩니다.



TP/C 스위치(14)를 「C」로 설정 시

- 터치패드 클릭 기능이 비활성화됩니다.
- C 버튼은 활성화됩니다.



MUTE 버튼

- 3.5mm 헤드폰 잭(6)을 사용하지 않을 시 MUTE 버튼(11)은 작동하지 않습니다.
- 3.5mm 헤드폰 잭(6)에 이어폰을 연결 시 이어폰 마이크는 2가지 모드에서 변경 가능합니다.
  - 마이크 on (기본) - MUTE 버튼 LED 꺼짐.
  - 마이크 off - MUTE 버튼 LED 켜짐.
  - MUTE 버튼(11)을 눌러 두 가지 모드에서 변경 가능합니다.



TURBO 버튼

- 11 개의 Sanwa 버튼(3)은 각각 세 가지 고유한 터보 모드로 전환할 수 있습니다.
  - TURBO off - LED 꺼짐
  - TURBO 누름- 버튼을 눌렀을 때 LED가 순간적으로 점등합니다.
  - 자동 TURBO - LED가 지속적으로 점등합니다.
- TURBO 버튼(9)과 지정하고자 하는 Sanwa 버튼(3)을 동시에 누르면 세 가지 모드에서 변경 가능합니다.



레버볼 교체방법

- 볼 상단에 연결된 Qanba 레버 나사에 대한 액세스를 제공합니다.
- Qanba 레버 액세스 홀(16) 커버를 시계 반대 방향으로 돌린 후 제거하여 액세스 권한을 얻습니다.
- Qanba 레버 액세스 홀(16) 커버를 교체하고 시계 방향으로 돌려 액세스 홀을 닫습니다.

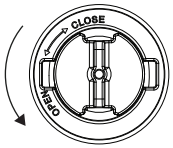

제품스펙

제품명	Qanba Obsidian 2 Pro 아케이드 조이스틱
모델명	Q7 Pro
버튼	11 x Sanwa 버튼
레버	Sanwa 레버
제품 사이즈	486mm x 260mm x 116mm / 19.1in x 10.2in x 4.6in
제품 무게	3.34 kg / 7.36 lb
USB 케이블 길이	2.7m / 9ft

규정준수정보

본 제품은 다음과 같은 적합성 내용 및 안전성 테스트를 준수합니다.

- USB: 2.0 호환.
- FCC: 본 장치는 FCC규정 제15항 규정을 준수합니다. 작동 시 다음 두가지 조건이 적용됩니다. (1) 본 장치는 유해 간섭을 유발하지 않으며 (2) 본 장치는 원하지 않는 작동을 유발할 수 있는 간섭을 포함하여 수신된 모든 간섭을 수용해야 합니다.

경고, 안전 및 A/S

- 사용설명서를 자세히 읽으십시오.
- 제품을 알코올이나 액체로 닦지 마십시오. 마른 천을 사용하십시오.
- 제품을 분해하지 마십시오.
- 제품을 사용하지 않을 때는 USB 케이블을 수납함에 정리하여 보관하십시오 제품에 걸려 넘어지거나 다칠 수 있습니다.
- 제품을 서늘하고 건조한 곳에 보관하십시오. 액체, 연기 및 화학물질로부터 멀리하십시오.
- 여름철 차 트렁크 등 열기가 있는 곳에 제품을 보관하지 마십시오.
- 제품 위에 다른 물건을 쌓아 두지 마십시오.
- 나중에 참조할 수 있도록 사용설명서를 잘 보관하십시오.
- 제품의 상업적 사용은 금지되어 있습니다.
- 제품 디자인 및 사양은 사전에 통보 없이 변경될 수 있으니 양해 부탁드립니다.
- 12세 미만의 어린이에게는 적합하지 않습니다.
- 제품 구매 후 12 개월 이내 (주) 테크라인에서 제품 수리 및 교환해 드립니다.

고객센터

- 전화: 031-997-3455
- E-mail: techgood@naver.com

Fonctionnalités

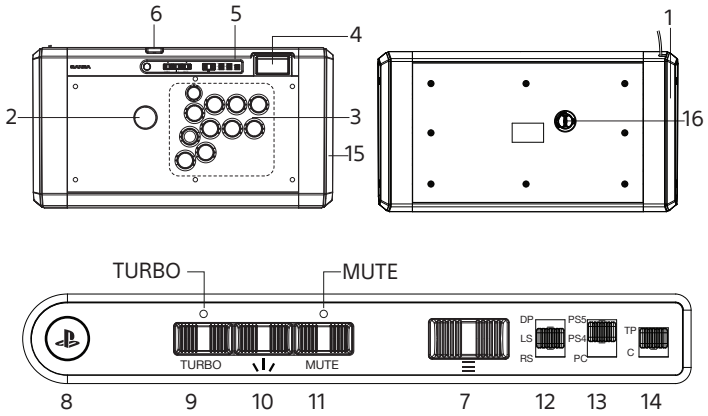

1. Câble et compartiment USBent
2. Sanwa stick
3. Boutons Sanwa
4. Pavé tactile / Boutons du pavé tactile
5. Mini touches
6. Prise casque 3.5mm
7. Touche OPTIONS
8. Touche PS
9. Touche Turbo
10. Touche SHARE (partager le bouton pour les consoles PS4®)
11. Touche MUTE
12. Touche MODE
13. Interrupteur PS5® / PS4® / PC
14. Interrupteur TP/C
15. Compartiment pour les boules
16. Trou d' accès pour la bille vissable supérieure

Mode d'emploi

1. Allume ta console PlayStation®.
2. Utilisez l' interrupteur à levier de commande (13) pour sélectionner le réglage approprié PS5® ou PS4®.
3. Branchez votre joystick sur votre console.
4. Appuyez sur la touche PS (8) pour initialiser la manette de jeu.
5. Appuyez et tenez la touche PS (8) si v us souhaitez changer le numéro d' attribution des joueurs.

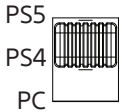

* compatibilité PC non testée ni approuvée par Sony Interactive Entertainment.

Changement de mode

- Le levier de commande Sanwa (2) peut être positionné sur trois modes de contrôle distincts :
  - Pavé directionnel (DP)
  - Levier de commande analogique gauche (LS)
  - Levier de commande analogique droit (RS)
- Glissez le commutateur de MODE (12) pour basculer entre les trois modes de contrôle uniques.

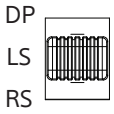

Mode clic du pavé tactile

Positionnez l'interrupteur TP/C (14) sur « TP ».

- Le clic du pavé tactile est activé.
- Le bouton « C » est désactivé.



Positionnez l'interrupteur TP/C (14) sur « C ».

- Le clic du pavé tactile est désactivé.
- Le bouton « C » est activé.



Bouton de sourdine

- Le bouton MUTE (11) ne fonctionne pas lorsque la prise casque 3.5 mm (6) n'est pas utilisée.
- Lorsqu'un casque est connecté à la prise casque 3.5 mm (6), le microphone du casque peut Basculez entre deux modes de contrôle uniques :
  - Microphone activé (réglage par défaut) - LED du bouton MUTE éteinte
  - Microphone éteint – DEL du bouton de mise en sourdine allumée
- Appuyez sur le bouton MUTE (11) pour passer d'un mode de contrôle unique à l'autre.



Bouton TURBO

- Chacun des onze boutons Sanwa (3) peut basculer entre trois modes turbo distincts :
  - Turbo Off (par défaut) - LED Off
  - Appuyer pour Turbo – LED rouge clignotante lorsque la bouton est enfoncée
  - Auto Turbo – LED clignotante en continu
- Appuyez sur le bouton TURBO (9) et le bouton unique de Sanwa (3) en même temps, puis relâchez pour basculer entre les trois modes turbo uniques.



Accès au joystick de rechange

- Accès à la trappe de stockage du levier de rechange QANBA.
- Tourner le cache d'accès à la trappe (16) dans le sens inverse des aiguilles d'une montre et retirez-le.
- Remplacer le top de joystick interchangeable puis refermer la trappe avec le cache en le vissant dans le sens des aiguilles d'une montre.

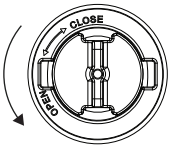

Spécifications

Nom du produit	Qanba Obsidian 2 Pro Arcade Joystick
Modèle	Q7 Pro
Boutons	11 x touches Sanwa
Manette de jeu	Manette de jeu Sanwa
Dimensions	486mm x 260mm x 116mm / 19.1po x 10.2po x 4.6po
Poids	3.34 kg / 7.36 lb
Longueur du câble USB	2.7m / 9pi

Avertissements et sécurité

- Lire attentivement le manuel d'instructions.
- Ne pas nettoyer la manette de jeu avec de l'alcool ou du liquide. Utiliser un chiffon sec.
- Ne pas désassembler la manette de jeu.
- Déconnecter la manette de jeu et emballer le câble USB lorsqu'il n'est pas utilisé afin de prévenir les risques de trébucher.
- Garder la manette de jeu dans un endroit frais et sec, à distance des liquides, de la fumée et des produits chimiques.
- Ne pas laisser la manette de jeu dans un environnement chaud comme le coffre de votre voiture pendant les chaleurs d'été et pendant des périodes prolongées.
- Ne pas empiler d'objets par-dessus la manette de jeux.
- Conserver le manuel d'instructions pour référence future.
- L'usage commercial de ce produit est interdit.
- Le design et les spécifications de la manette de jeu sont modifiables sans préavis.
- Ce produit ne convient pas aux enfants de moins de 12 ans.

Garanties

- Qanba USA, LLC fournit une garantie de 24 mois pour ses produits contre les défauts de fabrication à compter de la date d'achat.
- Si, pour une raison quelconque, vous n'êtes pas satisfait de votre achat, contactez-nous par courrier électronique à EUROPE@QANBA.COM avec les détails de votre commande, vos coordonnées et une brêve description de votre problème.

Manufactured by: Qanba USA, LLC
275 S Rancho Ave
Colton, CA 92324
United States

www.qanba.com
Email: europe@qanba.com

Importateur: 1UP
201 rue des Blaches
38530 LA BUISSIERE
FRANCE

Características

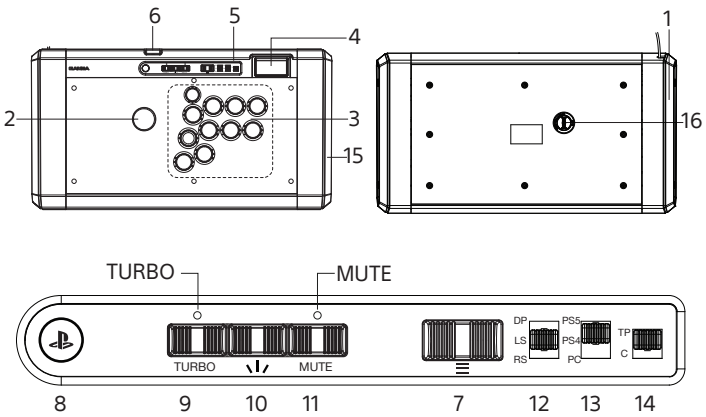

1. Cable USB y compartimiento
2. Palanca Sanwa
3. Botones Sanwa
4. Panel táctil / Botón del panel táctil
5. Mini botones
6. Toma de auriculares de 3.5 mm
7. Botón de opción
8. Botón PS
9. Botón TURBO
10. Botón compartir (botón share para PS4® Consola)
11. Botón MUTE
12. Botón MODE
13. Interruptor PS5® / PS4® / PC
14. Interruptor TP/C
15. Compartimento para pelotas
16. Orificio de acceso con tapa de Rótula

Instrucciones de funcionamiento

1. Enciende tu consola PlayStation®.
2. Utiliza el interruptor conmutador (13) para seleccionar el PS5® apropiado o de ajuste de PS4®.
3. Conecte su joystick a su consola.
4. Pulse el botón PS (8) para inicializar el joystick.
5. Pulse y mantenga pulsado el botón PS (8) si desea cambiar el número de asignación jugador.

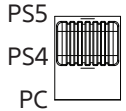

* Compatibilidad con PC no probada ni aprobada por Sony Interactive Entertainment.

Botón Modo

- Palanca Sanwa (2) se puede alternar entre tres modos de control únicas:
  - Pad direccional (DP)
  - Palanca analógica izquierda (LS)
  - Joystick analógico derecho (RS)
- Pulsa y suelta el botón MODO (12) para alternar entre los tres modos únicos de control.

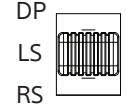

Modo de clic del panel táctil

El interruptor TP/C (14) ajustado en la posición «TP».

- TSe activa el clic del panel táctil.
- Se desactiva el botón «C».



El interruptor TP/C (14) ajustado en la posición «C».

- Se desactiva el clic del panel táctil.
- Se activa el botón «C».



Botón de silencio

- El botón MUTE (11) no funciona cuando el conector para auriculares de 3.5 mm (6) no está en uso.
- Cuando los auriculares están conectados al conector para auriculares de 3.5 mm (6), el micrófono de los auriculares puede Cambia entre dos modos de control únicos:
  - Micrófono encendido (configuración predeterminada) - LED del botón MUTE apagado
  - Micrófono apagado - LED del botón de silencio encendido
- El botón MUTE (11) alterna entre los dos modos de control exclusivos.



MUTE

Botón TURBO

- Cada uno de los once botones Sanwa (3) puede alternarse entre tres modos de ráfaga únicos:
  - Turbo Apagado – LED apagado (por defecto)
  - Pulsa Turbo – LED rojo intermitente cuando se pulsa el botón
  - Auto Turbo – LED siempre intermitente
- Pulsa el botón TURBO (9) y el botón único Sanwa (3) al mismo tiempo, a continuación, suelta para cambiar entre los tres modos turbo únicos.



TURBO

Qanba Lever Access Hole

- El agujero de acceso a nivel proporciona acceso al tornde palanca Qanba conectado a la parte superior de la bola.
- Gire la tapa del agujero de acceso de la palanca de Qanba (16) en sentido contrario a las agujas del reloj y retire para acceder.
- Vuelva a colocar la tapa del agujero de acceso de la palanca de Qanba (16) y gire en el sentido de las agujas del reloj para cerrarel agujero de acceso.

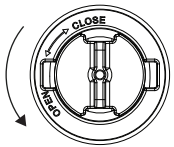

Especificaciones

Nombre del Producto	Qanba Obsidian 2 Pro Arcade Joystick
Modelo	Q7 Pro
Botones	11 x Botones Sanwa
Joystick	Sanwa Joystick
Dimensiones	486mm x 260mm x 116mm / 19.1in x 10.2in x 4.6in
Peso	3.34 kg / 7.36 libras
Longitud de cable USB	2.7m / 9pies

Advertencia y Seguridad

- Lee atentamente el manual de instrucciones.
- No limpies el joystick con alcohol o líquidos. Utiliza paño seco.
- No desmontes el joystick.
- Desenchufa el joystick y enrolla el cable USB si no está en uso para evitar peligros de tropiezo.
- Mantén la palanca de mando en un lugar fresco y seco, lejos de líquidos, humo y productos químicos.
- No dejes la palanca de mando en climas cálidos como el maletero de tu coche en el calor del verano durante periodos prolongados de tiempo.
- No apiles otros elementos en la parte superior de la palanca de mando.
- Conserva el manual de instrucciones para futuras consultas.
- Se prohíbe el uso comercial de este producto.
- El diseño de la palanca de mando y las especificaciones están sujetas a cambios sin previo aviso.
- El producto no es apto para menores de 12 años de edad.

Garantía

- Qanba USA, LLC ofrece una garantía de 24 meses para sus productos contra defectos de fabricación desde la fecha de compra.
- Si por alguna razón no está satisfecho con su compra, póngase en contacto con nosotros por correo electrónico en EUROPE@QANBA.COM con los detalles de su pedido, su información de contacto y una breve descripción de su problema.

Manufactured by Qanba USA, LLC
275 S Rancho Ave
Colton, CA 92324
United States

www.qanba.com
Email: europe@qanba.com

Importer: 1UP
201 rue des Blaches
38530 LA BUISSIERE
FRANCE

Caratteristiche

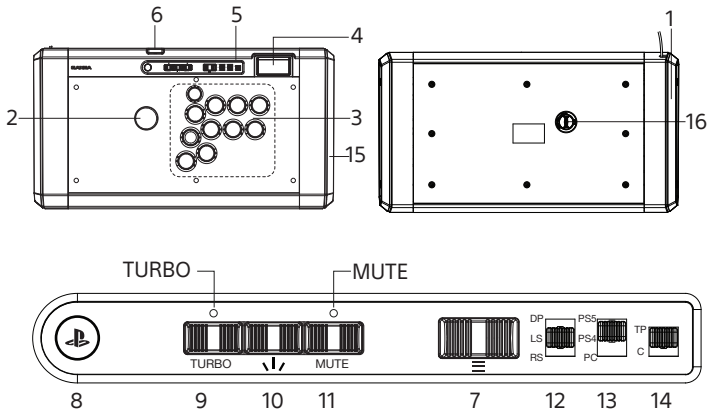

1. Ingresso per cavo USB
2. Levetta Sanwa
3. Tasti Sanwa
4. Touch pad / Pulsante touch pad
5. Tasti Mini
6. Jack per cuffie da 3,5 mm
7. Tasto OPTIONS
8. Tasto PS
9. Tasto TURBO
10. Tasto SHARE (pulsante di condivisione per console PS 4® avanzate)
11. Tasto MUTE
12. Tasto MODE
13. Pulsante di cambio PS5® / PS4® / PC
14. Interruttore TP/C
15. Scomparto superiore della sfera
16. Ingressofilettato per testa a sfera

Istruzioni Operative

1. Attiva la console multimediale della PlayStation.
2. Usa il pulsante a scorrimento (13) per selezionare l'impostazione PS5™ o PS4™ appropriata.
4. Collega il joystick alla console.
5. Premi il tasto PS (8) per inizializzare il joystick.
6. Premi e tieni premuto il tasto PS (8) se vuoi cambiare il numero di assegnazione del giocatore.

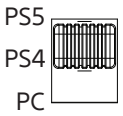

* compatibilità PC non testata né avallata da Sony Interactive Entertainment.

Tasto MODE

- La levetta Sanwa (2) può essere azionata in tre modalità uniche:
  - •Pad Direzionale (DP) – LED
  - • Levetta Analogica Sinistra (LS)
  - •Levetta Analogica Destra (RS)
- Premi e rilascia il tasto MODE (12) per scegliere tra le tre modalità di controllo uniche.

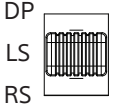

Modalità clic del touchpad

Impostare l'interruttore TP/C (14) su TP.
- Il clic del touchpad è abilitato.
- Il pulsante "C" è disabilitato.

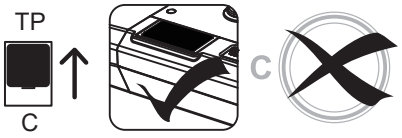

Impostare l'interruttore TP/C (14) su C.
- Il clic del touchpad è disabilitato.
- Il pulsante "C" è abilitato.



Tasto MUTE

- Il pulsante MUTE (11) non funziona quando il jack per cuffie da 3.5 mm (6) non è in uso.
- Quando un auricolare è collegato al jack per cuffie da 3.5 mm (6), il microfono dell'auricolare puòPassa tra due modalità di controllo uniche:
  - Microfono acceso (impostazione predefinita) - LED pulsante MUTE spento
  - Microfono spento - LED del pulsante muto acceso
- Premere il pulsante MUTE (11) per scorrere tra le modalità di controllo univoche.



Tasto TURBO

- Ciascuno degli undici pulsanti Sanwa (3) può essere commutato tra tre modalità turbo esclusive.
  - Turbo Off – LED off (default)
  - Push for Turbo – LED flashing red when button pressed
  - Auto Turbo – LED always flashing
- Press the Tasto Turbo (9) and the unique Tasti Sanwa (3) at the same time then release to cycle between the three unique turbo modes.



Sfera oscillante di ricambio rotante

- El agujero de acceso a nivel proporciona acceso al tornde palanca Qanba conectado a la parte superior de la bola.
- Gire la tapa del agujero de acceso de la palanca de Qanba (16) en sentido contrario a las agujas del reloj y retire para acceder.
- Vuelva a colocar la tapa del agujero de acceso de la palanca de Qanba (16) y gire en el sentido de las agujas del reloj para cerrar el agujero de acceso.

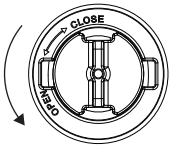

Specifiche

Nome del Prodotto	Qanba Obsidian 2 Pro Arcade Joystick
Modello	Q7 Pro
Tasti	11 x Tasti Sanwa
Joystick	Joystick Sanwa
Dimensioni	486mm x 260mm x 116mm 19.1in x 10.2in x 4.6in
Peso	3.34 kilogrammi / 7.36 libbre
Lunghezza Cavo USB	2.7metri / 9piedi

Avvertenze, Sicurezza

- Leggi attentamente il manuale d'istruzioni.
- Non pulire il joystick con alcool o liquidi. Usa un panno asciutto.
- Non smontare il joystick.
- Scollega il joystick e avvolgi il cavo USB quando non lo usi per evitare rischi di cadute.
- Tieni il joystick in un luogo fresco e asciutto lontano da liquidi, fumo e sostanze chimiche.
- Non tenere il joystick in luoghi caldi come il cruscotto della tua macchina al caldo estivo per periodi prolungati.
- Non accatastare altri oggetti sopra il tuo joystick.
- Conserva il manuale d'istruzioni per consultazioni future.
- È vietato l'uso commerciale di questo prodotto.
- Il design e le specifiche del Joystick sono soggetti a cambiamento senza preavviso.
- Il prodotto non è adatto a bambini inferiori ai 12 anni.

Garanzia

- Qanba USA, LLC fornisce una garanzia di 24 mesi per I suoi prodotti contro i difetti di fabbricazione dalla data di acquisto.
- Se per qualsiasi motivo non sei soddisfatto del tuo acquisto, ti preghiamo di contattarci via email presso EUROPE@QANBA.COM con I dettagli dell'ordine, le tue informazioni di contatto e una breve descrizione del tuo problema.

Manufactured by: Qanba USA, LLC
275 S Rancho Ave
Colton, CA 92324
United States

www.qanba.com
Email: europe@qanba.com

Importer: 1UP
201 rue des Blaches
38530 LA BUISSIERE
FRANCE

Besonderheiten

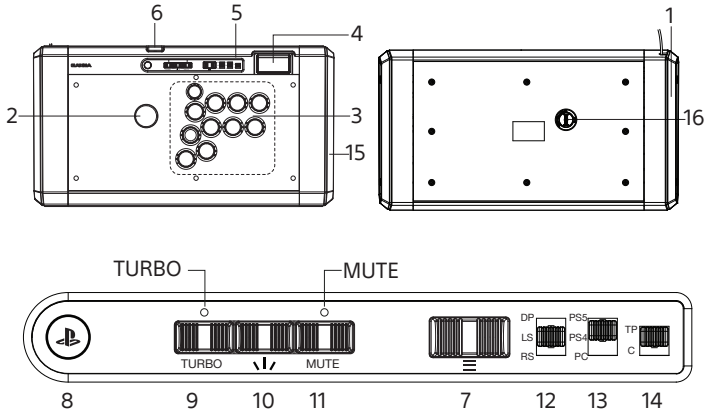

1. USB - Kabel und Fach
2. Sanwa – Stick
3. Sanwa – Tasten
4. Touch pad
   / Touch pad-Taste
5. Mini - Tasten
6. 3.5 - mm - Kopfhöreranschluss
7. OPTIONEN – Taste
8. PS – Tasten
9. TURBO – Taste
10. SHARE (AUSWAHL auf PS4®) – Taste
11. MUTE – Taste
12. MODE – Taste
13. PS5® / Ps4® / PC – Schalter
14. TP/C – Schalter
15. Fach für Kugeloberflächen
16. Schraubenöffnung Balltop

Bedienungsanleitung

1. Schalte deine PlayStation-Konsole® ein.
2. Verwenden Sie den Kippschalter (13), um die entsprechende Einstellung der PS5® oder PS4® auszuwählen. Stecken Sie den Joystick in Ihr PS5® / PS4® – System ein.
3. Stecken Sie den Joystick in die Konsole.
4. Drücken Sie die PS – Taste (8), um den Joystick zu initialisieren.
5. Halten Sie die PS – Taste (8) gedrückt, wenn Sie die zugewiesene Spielernummer ändern möchten.

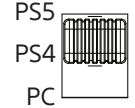

* Die PC - Kompatibilität wurde von Sony Interactive Entertainment weder getestet noch unterstützt.

MODE-Taste

- Der Sanwa – Stick (2) kann zwischen drei verschiedenen Steuermodi umgeschaltet werden:
  - Steuerkreuz (DP)
  - Linker Analog – Stick (LS)
  - Rechter Analog – Stick (RS)
- Drücken Sie kurz die MODE – Taste (14), um zwischen den drei einzigartigen Steuerungs modi zu wechseln.

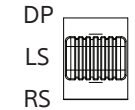

Touchpad-Klickmodus

Stellen Sie den TP/C– Schalte(14) auf die Position „TP“.
- Der Touchpad-Klick ist aktiviert.
- Die Taste „C“ ist deaktiviert.

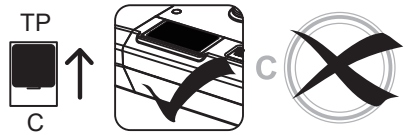

Stellen Sie den TP/C– Schalter(14) auf die Position „C“.
- Der Touchpad-Klick ist deaktiviert.
- Die Taste „C“ ist aktiviert.



MUTE-Taste

- Die MUTE - Taste (11) funktioniert nicht, wenn die 3.5 - mm - Kopfhörerbuchse (6) nicht verwendet wird.
- Wenn ein Headset an die 3.5 - mm - Kopfhörerbuchse (6) angeschlossen ist, kann das Mikrofon des Headsets Wechseln Sie zwischen zwei einzigartigen Steuerungsmodi:
  - Mikrofon an (Standardeinstellung) – MUTE - Tasten - LED aus
  - Mikrofon aus – LED der Stummschalttaste an
- Drücken Sie die MUTE - Taste (11), um zwischen den einzigartigen Steuerungsmodi zu wechseln.



MUTE

TURBO-Taste

- Jede der elf Sanwa-Tasten (3) kann zwischen drei individuellen Turbo-Modi umgeschaltet werden:
  - Turbo Aus – LED aus (Standard)
  - Für Turbo drücken – LED blinkt rot auf, wenn die Taste gedrückt wird
  - Auto – Turbo – LED blinkt konstant immer
- Drücken Sie die TURBO – Taste (9) und die einmalige Sanwa – Taste (3) gleichzeitig, um zwischen den drei einzigartigen Turbo modi zu wechseln.



TURBO

Rotations-Ersatz-Kippkugel

- Das ebene Zugangsloch bietet Zugang zur Qanba - Hebelschraube, die mit der Kugeloberseite verbunden ist.
- Urnen Sie das Qanba - Hebelzugangsloch (16) gegen den Uhrzeigersinn und entfernen Sie es, um Zugang zu erhalten.
- Ersetzen Sie die Abdeckung des Qanba - Hebelzugangslochs (16) und drehen Sie sich im Uhrzeigersinn, um das Zugangsloch zu schließen.

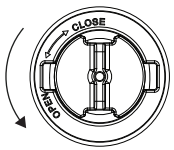

Spezifikationen

Produktbezeichnung	Qanba Obsidian 2 Pro Arcade Joystick
Modell	Q7 Pro
Tasten	11 x Tasti Sanwa
Joystick	Joystick Sanwa
Abmessungen	486mm x 260mm x 116mm 119.1Zoll x 10.2Zoll x 4.6Zoll
Gewicht	3.34 kilogrammi / 7.36 libbre
Kabelgebundenes USB Kabellänge	2.7Meter / 9Fuß

Warnungen und Sicherheit

- Lesen Sie die Bedienungsanleitung sorgfältig durch.
- Reinigen Sie den Joystick nicht mit Alkohol oder Flüssigkeiten. Verwenden Sie ein trockenes Tuch.
- Joystick nicht zerlegen.
- Ziehen Sie den Joystick heraus und wickeln Sie das USB-Kabel auf, sobald Sie ihn nicht benutzen, um eine Stolpergefahr zu vermeiden.
- Bewahren Sie den Joystick an einem kühlen, trockenen Ort auf, entfernt von Flüssigkeiten, Rauch und Chemikalien.
- Bewahren Sie den Joystick nicht für längere Zeit in heißen Klimabedingungen auf, wie während der Sommerhitze im Kofferraum Ihres Autos.
- Stapeln Sie keine anderen Gegenstände auf dem Joystick.
- Bewahren Sie die Bedienungsanleitung zum späteren Nachschlagen auf.
- Die kommerzielle Verwendung dieses Produkts ist verboten.
- Das Design und die technischen Daten des Joysticks können ohne vorherige Ankündigung geändert werden.
- Produkt ist nicht geeignet für Kinder unter 12 Jahren.

Garantie

- Qanba USA, LLC bietet eine 24-monatige Garantie für seine Produkte gegen Herstellungsfehler ab Kaufdatum.
- Wenn Sie aus irgendeinem Grund nicht mit Ihrem Kauf zufrieden sind, kontaktieren Sie uns bitte per E-Mail an EUROPE@QANBA.COM mit Ihren Bestellangaben, Ihren Kontaktinformationen und einer kurzen Beschreibung Ihrer Ausgabe.

Manufactured by: Qanba USA, LLC
275 S Rancho Ave
Colton, CA 92324
United States

www.qanba.com
Email: europe@qanba.com

Importer: 1UP
201 rue des Blaches
38530 LA BUISSIERE
FRANCE

"", "PlayStation", "PS5", and "PS4" are registered trademarks or trademarks of Sony Interactive Entertainment Inc. All other trademarks are the property of their respective owners. Manufactured and distributed under license from Sony Interactive Entertainment.

and are registered trademarks of Shenzhen Qanba Technology Development Co., Ltd and are used under license.

Qanba USA, LLC
275 S Rancho Ave
Colton, CA 92324
United States
www.qanbausa.com